FCLコンポーネント　サーマルプリンタ

3インチ 高速印字携帯プリンタ
FTP-638WSL201シリーズ

高速・小形・軽量でイージーローディング（ELM）構造を採用した紙幅2インチ（50mm）～3インチ（80mm）に対応した携帯スタンドアロンプリンタです。
各種スマートフォン・携帯端末から印字が可能で、様々な用途にお使いいただけます。

RoHS適合

高速で堅牢性に優れた携帯プリンタ
最大130mm/秒の高速印字に対応し、小形・軽量、2.1mの落下に耐える堅牢性を備えた携帯プリンタです。

使用状況に適した通信
WLAN、*Bluetooth*®無線通信のほかUSBでも印字が可能です。また、NFC搭載により本体情報を送信できます。

厚紙・ラベル紙に対応
用紙厚60～160μmに対応。ラベル紙にも対応しています。

■代表的な用途
POS、倉庫、ロジスティクス、チケットの発券。

■一般仕様

項　目			仕　様
形格			FTP-638WSL201
インターフェース			WLAN、Bluetooth Ver.4.2、USB（V2.0 full speed）、 NFC（ISO/IEC14443 Type A準拠、プリンタ本体情報の送信のみ）
印字方式			感熱ラインドット方式
ドット構成			576ドット／ライン
ドットピッチ			0.125mm （ドット密度：8ドット／mm）
有効印字領域			72mm
用紙	用紙幅		50～80mm
	用紙厚		60～160μm　（本範囲内でも、用紙特性により使用できないものもあります）
	用紙径		内径φ12.5mm、外径φ66.5mm以下
動作電源	バッテリー		Liイオン電池　7.2VDC　2,500mAh (オプション 5,000mAh)
	ACアダプター（充電用）		入力：AC100～240V
印字速度			最大 130mm／秒　【標準用紙 バッテリー満充電時、印字率12.5%】
印字仕様	エミュレーション		ESC/POS、CPCL、ZPLⅡ
	文字種類		英数、国際、日本語、韓国語、簡体字(GB2312)、繁体字(BIG5)
	バーコード	一次元	JAN(EAN)13、JAN(EAN)8 、CODABAR、CODE11、CODE39 、CODE93 、CODE128、ITF、 UPC-A、UPC-E、LUPC-A、Planet
		二次元	QRコード、MAXI CODE、PDF417、Datamatrix、Aztec、TLC39、 GS1 DataBar-14 Stacked、 GS1 DataBar-14 Omnidirectional
外形寸法			118 (W)× 158(D)× 80(H)mm
質量			約 725 g　【バッテリー含む、用紙含まず】
寿命	ヘッド	耐パルス性	1億パルス／ドット以上　【当社標準条件にて】
		耐摩耗性	用紙走行距離 50km以上　【印字率25%以下、標準用紙にて】
	バッテリー		印字時　200 m以上 【バッテリー新品、満充電、印字率12.5%、標準用紙】
規格			CE、FCC 、UL/cUL、TELEC、VCCI
使用環境	動作温度・湿度		-20℃～+55℃ （充電時は+10℃～+35℃）、10～90%RH　【結露 しないこと】 （印字品質保証範囲 +5℃～+40℃　【指定標準感熱用紙にて】）
	保存温度・湿度		-30℃～+65℃ 、 10～90%RH 【用紙含まず、結露 しないこと】

■外形寸法図

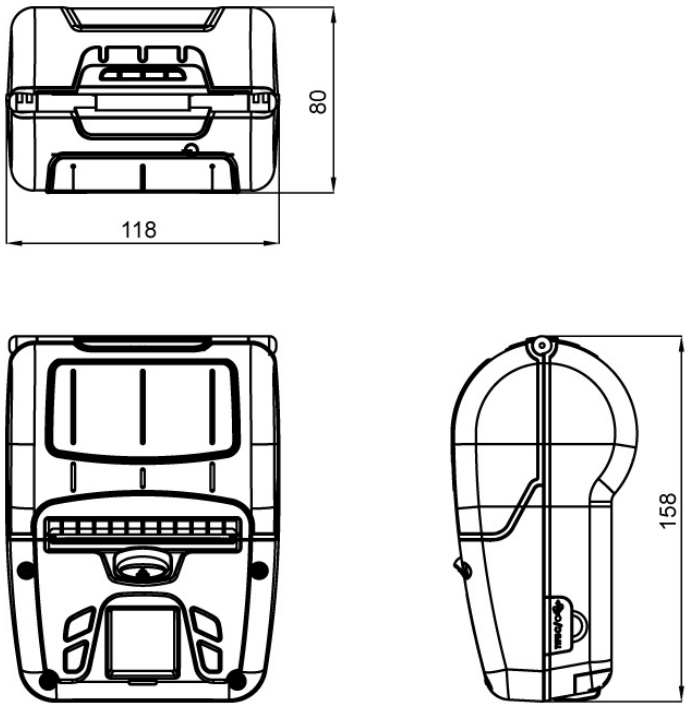

〔単位：mm〕

■最小出荷単位

形　　格	最小出荷単位
FTP-638WSL201	12 台

■付属品

ベルトストラップ、USBケーブル、ACアダプター、バッテリー

■オプション

大容量バッテリー、ショルダーストラップ、自動車用充電器、バッテリー充電クレードル

※オプション品の詳細はお問い合わせください。

※中国「電子情報製品汚染制御管理弁法」について：本製品の構成部品には閾値以上の鉛が含有されております。環境保護使用期限については当社営業にお問い合わせください。（RoHS規制では除外規定に該当します）

ご注意

・ご使用の場合は、仕様書または当社ホームページ掲載の「安全に関するご注意」「一般的ご注意」をお読みのうえ正しくお使いください。
・表示された正しい電源電圧でお使いください。
・水、湿気、ほこり、油煙などの多い場所に設置しないで下さい。火災、故障、感電などの原因になることがあります。
・本製品は、核反応制御や生命維持のための医療機器など極めて高度な安全性や信頼性を要求される用途向けではなく、一般用途向けに設計されています。

安全に関するご注意　www.fcl-components.com/products/thermal-printers/safety-notice.html
一般的ご注意　www.fcl-components.com/products/thermal-printers/general-notice.html

※*Bluetooth*®ワードマークおよびロゴはBluetooth SIG Inc.が所有する登録商標であり、当社はこれらの商標を使用する許可を受けています。

お問い合わせ先

FCLコンポーネント株式会社

複合カンパニー

東京都品川区東品川4-12-4　品川シーサイドパークタワー

www.fcl-components.com/contact/

Copyright 2024 FCL COMPONENTS LIMITED