FCLコンポーネント サーマルプリンタ

2インチ 24V駆動 プリンタユニット
FTP-62GUSL001, FTP-62GUSL101

用紙前面排出装置に最適な超小形パネルマウント用プリンタユニット。
前面が化粧パネル仕上げのため筐体組み込みが更に容易です。

RoHS適合

FTP-62GUSL001

超小形で高速印字
用紙幅2インチ対応の超小形プリンタ。
FTP-62GUSL001：92.0(W)×93(D)×115.4(H)mm
FTP-62GUSL101：97.2(W)×96.3(D)×119.0 (H) mm
最大170mm/秒の高速印字が可能

オートカッター搭載
フルカット/パーシャルカットをコマンドで選択可能

容易な用紙セット
前面カバーを開けて用紙を入れるだけで用紙セットができるプラテンオープン構造。コアレス用紙にも対応

安定した印字品質
サーマルヘッド駆動電圧およびサーマルヘッド温度の検出機能により印字品質を安定化

保守が容易な金属ケース付
堅牢性を向上し、保守作業を容易にする金属ケース付きもご用意（FTP-62GUSL101）

FTP-62GUSL101

■代表的な用途

金融端末、KIOSK端末、POS端末機器など

■最小出荷単位

形　　格	最小出荷単位
FTP-62GUSL001	8台
FTP-62GUSL101	

※オーダー形格については営業にお問い合わせください。

■一般仕様

項目			仕様	
形格名			FTP-62GUSL001	FTP-62GUSL101
金属ケース			無し	有り
ホスト側インターフェース			USB Ver.2.0 (Full speed)、RS-232C準拠	
印字方式			感熱ラインドット方式	
ドット構成			432ドット/ライン	
横方向ドットピッチ			0.125mm （ドット密度：8 ドット/mm）	
縦方向ドットピッチ			0.125mm （ドット密度：8 ドット/mm）	
有効印字幅			54mm	
用紙	用紙幅		58mm $^{+0}_{-1}$	
	用紙厚		60～100μm （範囲内であっても用紙特性によっては使用できないものもあります）	
動作電源			24VDC ±10%	
印字速度			170mm/秒 （1360ドットライン/秒）	
印字桁数			最大36桁 【12×24 半角文字使用時】	
印字仕様	印字モード		行モード、ページモード	
	テキスト	搭載文字	漢字･非漢字：6,879種 繁体字：13,503種	
			英数字、カタカナ ： 159種 ダウンロード文字 ： 224種 国際・特殊文字 ： 195種 外字 ： 94種 OCR文字 ： 229種 タイコード18 ： 128種 拡大数字 ： 12種	
		文字構成	8×16ドット 12×24ドット 16×16ドット 24×24ドット 24×40ドット 24×48ドット 36×60ドット ※搭載文字により文字構成は異なります。	
	バーコード	1次元	UPC-A、UPC-E、JAN(EAN)13、JAN(EAN)8 、CODE39 、ITF、CODABAR 、CODE128、GS1 DataBar-14、 GS1 DataBar-14 Truncated、GS1 DataBar Limited	
		2次元	QRコード、GS1 DataBar-14 stacked、GS1 DataBar-14 Omnidirectional、GS1 DataBar-14 Expanded、PDF417	
	ビットイメージ	サイズ	横幅8～432ドット、縦1～1023ドット（横幅設定は左マージン位置設定および印字領域幅設定で可能）	
		修飾	白黒反転	
	ダウンロードイメージ	サイズ	横幅8～432ドット、縦1～512ドット（登録メモリ容量：192KB）	
		修飾	白黒反転、横倍、縦倍、4倍、倒立	
検出機能			マーク検出機能、用紙なし検出機能、サーマルヘッド温度異常検出機能、電源電圧異常検出機能、 プラテンオープン検出機能、カッター異常検出機能、通信データ異常検出機能、ヒューズ断検出機能、 ハードウェア異常検出機能、MCU動作異常検出機能、サーマルヘッド熱暴走検出機能、 サーマルヘッドケーブル外れ検出機能、不揮発性メモリ登録異常検出機能、RAM異常検出機能	
外形寸法 （W×D×H）			92.0×93×115.4mm	97.2×96.3×119.0mm
質量			336g【用紙含まず】	700g【用紙含まず】
ヘッド寿命	耐パルス性		1億パルス／ドット 【当社標準条件にて】	
	耐摩耗性		用紙走行距離 100km 【当社標準条件にて】	
カッター寿命			100万回カット【当社標準条件にて】	
環境	動作温度、湿度		0℃～+50℃、20～85%RH【結露しないこと】 （印字品質保証範囲 +5℃～+40℃【指定用紙にて】）	
	保存温度、湿度		-20℃～+60℃、5～90%RH 【結露しないこと】	
平均故障間隔(MTBF)			メカ 3000時間、 制御基板 50万時間	

■外形寸法図

FTP-62GUSL001

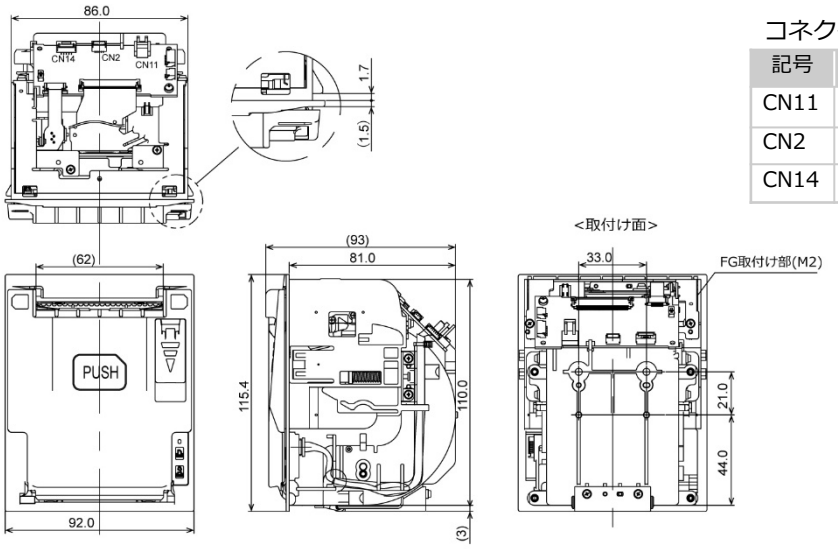

コネクタ仕様

記号	名称
CN11	電源コネクタ
CN2	RS-232C I/Fコネクタ
CN14	USB I/Fコネクタ

単位：mm
※指定なき寸法公差は±0.5mm

FTP-62GUSL101

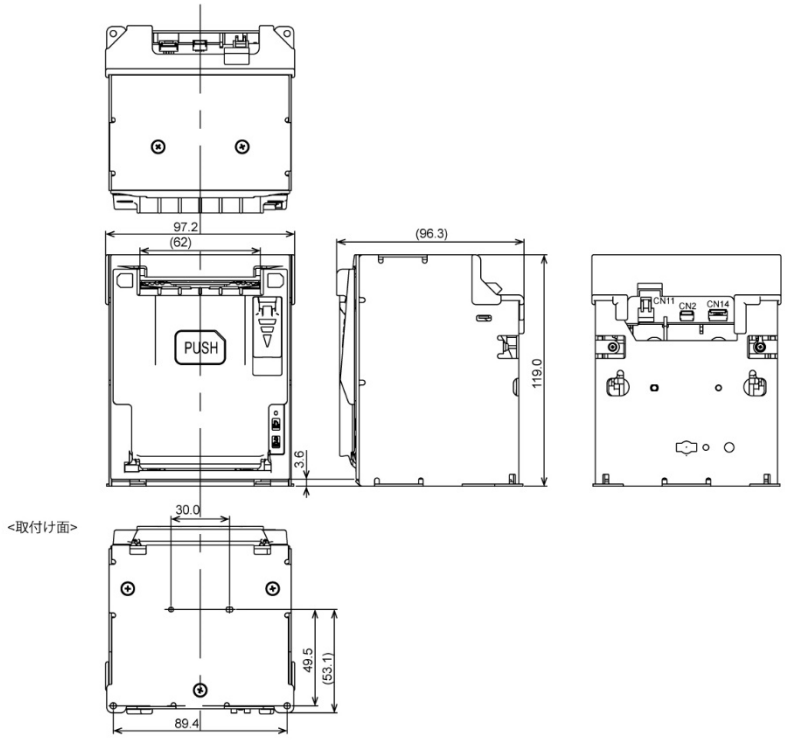

コネクタ仕様

記号	名称
CN11	電源コネクタ
CN2	RS-232C I/Fコネクタ
CN14	USB I/Fコネクタ

単位：mm
※指定なき寸法公差は±0.5mm

■ホスト側インターフェース仕様

インターフェース	仕　様
USB Ver.2.0	データ通信速度：Full speed（最大12Mbps） データ入出力形式：差動入出力
RS-232C準拠	データ通信速度：9600bps、（460.800bps、230.400bps、115.200bps、38.400bps、19,200bps）（コマンドで選択可能） 同期・通信方式：調歩同期・全二重通信 フロー制御：RTS(DTR)/CTS(DSR)信号またはXON/XOFFによる（コマンドで選択可能） 入出力レベル：RS-232Cレベル

■コネクタ端子配列

（CN11）電源用コネクタ
〔推奨コネクタ：VHR-2N（日本圧着端子製造製）〕

端子No	信号名	方向	信号内容	端子No	信号名	方向	信号内容
1	V_p	I	24VDC 電源入力	2	GND	-	電源グランド

（CN2）RS-232Cインターフェース用コネクタ
〔推奨コネクタ：SHR-05V-S （日本圧着端子製造製）〕

端子No	信号名	方向	信号内容	端子No	信号名	方向	信号内容
1	RXD	I	受信データ信号	2	TXD	O	送信データ信号
3	RTS(DTR)	O	送信データリクエスト信号	4	GND	-	グランド
5	CTS(DSR)	I	送信許可信号				

（CN14）USBインターフェース用コネクタ
〔推奨コネクタ：GHR-05V-S（日本圧着端子製造製）〕

端子No	信号名	方向	信号内容	端子No	信号名	方向	信号内容
1	VBUS	I	VBUS	2	D-	I/O	D-信号
3	D+	I/O	D+信号	4	GND	-	グランド
5	FG	-	フレームグランド				

注）方向の欄はプリンタ側からの信号入出力方向を示します。（I:入力、O:出力）
搭載コネクタは変更する場合がありますので当社営業に確認下さい。また、推奨コネクタの相当品を使用する場合は、十分調査の上ご使用下さい。

■オプション

名称		形格	コネクタ	長さ	最小出荷単位
インターフェースケーブル	USB	FTP-62GY311#01	USB-AプラグおよびGHR-05V（日本圧着端子製造製）	1m	50本
	RS-232C	FTP-62GY302	SHR-05V-S-B （日本圧着端子製造製）片側コネクタなし	0.5m	
電源ケーブル		FTP-629Y603	VHR-2（日本圧着端子製造製）片側コネクタなし	0.3m	

・掲載のケーブルは、RoHS適合品です。

デバイスドライバ
各種OSでのデバイスドライバを用意しております。お問い合わせください。

ご注意
・ご使用の場合は、仕様書または当社ホームページ掲載の「安全に関するご注意」「一般的ご注意」をお読みのうえ正しくお使いください。
・表示された正しい電源電圧でお使いください。
・水、湿気、ほこり、油煙などの多い場所に設置しないで下さい。火災、故障、感電などの原因になることがあります。
・本製品は、核反応制御や生命維持のための医療機器など極めて高度な安全性や信頼性を要求される用途向けではなく、一般用途向けに設計されています。
安全に関するご注意　www.fcl-components.com/products/thermal-printers/safety-notice.html
一般的ご注意　www.fcl-components.com/products/thermal-printers/general-notice.html

※本資料に掲載されている会社名および製品名は、各社の商標または登録商標です。

お問い合わせ先
FCLコンポーネント株式会社
複合カンパニー
東京都品川区東品川4-12-4　品川シーサイドパークタワー
www.fcl-components.com/contact/

Copyright 2024 FCL COMPONENTS LIMITED