FCLコンポーネント サーマルプリンタ

12V駆動プリンタメカニズム用インターフェースボード FTP-62GDSL221

コンパクト設計の12V駆動プリンタメカニズム、FTP-60Gシリーズ（2インチ、3インチ）用のインターフェースボードです。

RoHS適合

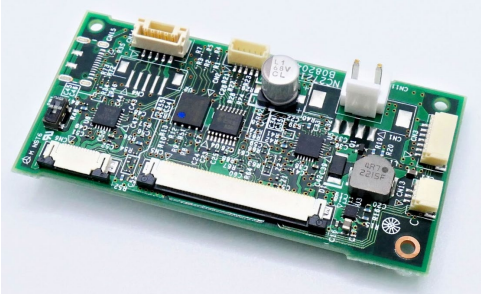

USB、RS232Cインターフェースに対応

ホスト側インターフェースとして、RS232C準拠（最大230.4kbps）およびUSB Ver.2.0（Full speed）に対応しています。

各種印字モードに対応

漢字、英数カナのほかタイ語、繁体字、イメージパターンの登録印字、各種バーコード印字にも対応しています。

対応ドライバ

Windows Vista®、Windows® 7、8、10

■一般仕様

項　目			仕　様
形格			FTP-62GDSL221
ホスト側インターフェース			USB Ver.2.0 （Full speed）、RS-232C準拠
動作電源			12VDC±10%
印字速度			最大120mm/秒
印字仕様	印字モード		行モード
	搭載文字	文字種類	漢字･非漢字：6,879種　繁体字：13,503種 英数字･カタカナ：159種、OCR文字：229種、外字：94種 国際･特殊文字：195種、拡大数字：12種、タイコード18：128種
		文字構成	8×16ドット　24×24ドット　36×60ドット 12×24ドット　24×40ドット 16×16ドット　24×48ドット　※搭載文字により文字構成は異なります。
	バーコード	1次元	UPC-A、UPC-E、JAN(EAN)13、JAN(EAN)8 、CODE39 、ITF、CODABAR、CODE128、GS1 DataBar-14、GS1 DataBar-14 Trancated、GS1 DataBar Limited
		2次元	QRコード、PDF417、GS1DataBar-14 stacked、GS1 DataBar-14 Omnidirectional、GS1 DataBar-14 Expanded
	ビットイメージ	サイズ	横幅8～432ドット（2インチ）、8～576ドット（3インチ）、縦1～1023ドット
		修飾	白黒反転
	ダウンロードイメージ	サイズ	横幅8～432ドット（2インチ）、8～576ドット（3インチ）、縦1～512ドット（登録メモリ容量：192kバイト）
		修飾	白黒反転、横倍、縦倍、4倍、倒立
検出機能			マーク検出機能、用紙なし検出機能、ニアエンド検出機能、サーマルヘッド温度異常検出機能、電源電圧異常検出機能、プラテンオープン検出機能、カッター異常検出機能、通信データ異常検出機能、ハードウェア異常検出機能、MCU動作異常検出機能、サーマルヘッド熱暴走検出機能、サーマルヘッドケーブル外れ検出機能、不揮発性メモリ登録異常検出機能、RAM異常検出機能、モーター温度異常検出機能
外形寸法　（W×D×H）			70×35×24.2mm
質量			約15g
使用環境	動作温度･湿度		0℃～+50℃ （印字品質保証範囲 +5℃～+40℃【指定標準感熱用紙にて】） 20～85%RH（0～+40℃、+40℃～+50℃の範囲は上限52%RH（+50℃）まで漸減、下限 12%RH（+50℃）まで漸減）【結露 しないこと】
	保存温度･湿度		-20℃～+60℃【用紙含まず】、5～90%RH【結露 しないこと】
平均故障間隔（MTBF）			50万時間

www.fcl-components.com/products/thermal-printers/

August 2024 Marcom

■外形寸法、コネクタ配置図

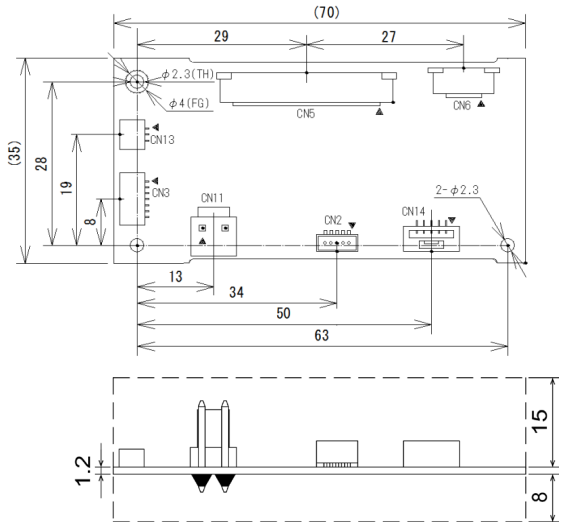

単位：mm

記号	名称
CN11	電源コネクタ
CN2	RS232C I/Fコネクタ
CN3	外部 I/Fコネクタ
CN14	USB I/Fコネクタ
CN5	メカ接続コネクタ
CN6	オートカッター接続コネクタ
CN13	ニアエンドコネクタ

■コネクタ端子配列

（CN11）電源用コネクタ
〔推奨ハウジング：VHR-2N（日本圧着端子製造製）相当品〕

端子No	信号名	方向	信号内容	端子No	信号名	方向	信号内容
1	V_p	I	電源入力	2	GND	I	グランド

（CN2）RS-232Cインターフェース用コネクタ
〔推奨コネクタ：SHR-05V-S(-B) （日本圧着端子製造製）相当品〕

端子No	信号名	方向	信号内容	端子No	信号名	方向	信号内容
1	RXD	I	受信データ信号	2	TXD	O	送信データ信号
3	RTS(DTR)	O	送信データリクエスト信号	4	GND	-	グランド
5	CTS(DSR)	I	送信許可信号				

（CN3）外部インターフェース用コネクタ
〔推奨コネクタ：SHR-07V-S （日本圧着端子製造製）相当品〕

端子No	信号名	方向	信号内容	端子No	信号名	方向	信号内容
1	/RST	I	リセット入力	2	/ATF	I	用紙送り入力
3	/SIN	I	検出機能無効入力	4	LED1	O	POWER LED 制御信号
5	LED2	O	ERROR LED 制御信号	6	/CUT	I	用紙カット入力
7	GND	–	信号用グランド				

（CN13）ニアエンドコネクタ
〔推奨ハウジング：SHR-03V-S （日本圧着端子製造製）相当品〕

端子No	信号名	方向	信号内容	端子No	信号名	方向	信号内容
1	NVCC	O	ニエンドセンサー用電源	2	/NES	I	ニアエンド信号入力端子
3	GND	-	ニアエンド信号用グラウンド端子				

（CN14）USBインターフェース用コネクタ
〔推奨ハウジング：GHR05V-S（日本圧着端子製造製）相当品〕

端子No	信号名	方向	信号内容	端子No	信号名	方向	信号内容
1	Vbus	I	VBUS	2	D-	O	D-信号
3	D+	O	D+信号	4	GND	-	グランド
5	FG	-	フレームグランド				

注）方向の欄はプリンタ側からの信号入出力方向を示します。（I:入力、O:出力）
搭載コネクタは変更する場合がありますので当社営業に確認ください。また、推奨コネクタの相当品を使用する場合は、十分調査のうえご使用ください。

■コネクタ端子配列　（つづき）

（CN5）プリンタメカニズム駆動用コネクタ
プリンタメカニズムのフレキシブルプリント板（FPC）を挿入します。詳細は営業にお問い合わせください。

（CN6）オートカッター駆動用コネクタ
プリンタメカニズムのフレキシブルプリント板（FPC）を挿入します。詳細は営業にお問い合わせください。

■最小出荷単位、対応メカニズム形格

形　格	ホスト側インターフェース	対応メカニズム形格	最小出荷単位
FTP-62GDSL221	USB Ver.2.0 RS-232C準拠	FTP-62GMCL173 FTP-62GMCL173#01 FTP-62GMCL473 FTP-62GMCL473#01 FTP-63GMCL173 FTP-63GMCL473	120個

■ホスト側インターフェース

項　目	仕　様
USB Ver.2.0	データ通信速度：Full speed（ 最大12Mbps） データ入出力形式：差動入出力
RS-232C準拠	データ通信速度：9,600 （230,400、115,200、38,400、19,200）bps* 同期方式：調歩同期式、全二重通信 フロー制御：RTS（DTR）・CTS（DSR）信号またはXON / XOFFによる* 入出力レベル：RS-232Cレベル

＊（ ）内への設定はコマンドによる切替となります。

■オプション

名称		形格	コネクタ	長さ	最小出荷単位
インターフェースケーブル	USB	FTP-62GY311#01	USB-AプラグおよびGHR-05V（日本圧着端子製造製）	1m	50本
	RS-232C	FTP-62GY302	SHR-05V-S（-B）（日本圧着端子製造製）片側コネクタなし	0.5m	
電源ケーブル		FTP-629Y603	VHR-2（日本圧着端子製造製）片側コネクタなし	0.5m	

・掲載のケーブルは、RoHS適合品です。

※オーダー形格については営業にお問い合わせください。

※中国「電子情報製品汚染制御管理弁法」について：本製品の構成部品には閾値以上の鉛が含有されております。環境保護使用期限については当社営業にお問い合わせください。（RoHS規制では除外規定に該当します）

ご注意

・ご使用の場合は、仕様書または当社ホームページ掲載の「安全に関するご注意」をお読みのうえ正しくお使いください。
・表示された正しい電源電圧でお使いください。
・水、湿気、ほこり、油煙などの多い場所に設置しないでください。火災、故障、感電などの原因になることがあります。
・本製品は、核反応制御や生命維持のための医療機器など極めて高度な安全性や信頼性を要求される用途向けではなく、一般用途向けに設計されています。

安全に関するご注意　www.fcl-components.com/products/thermal-printers/safety-notice.html
一般的ご注意　www.fcl-components.com/products/thermal-printers/general-notice.html

・本資料に記載されている会社名および製品名は、各社の登録商標または商標です。
・Windows は米国Microsoft Corporationの米国およびその他の国における登録商標です。

お問い合わせ先

FCLコンポーネント株式会社

複合カンパニー

東京都品川区東品川4-12-4　品川シーサイドパークタワー
www.fcl-components.com/contact/

Copyright 2024 FCL COMPONENTS LIMITED